BEDIENUNGS- und WARTUNGSANLEITUNG

für MAFEX ULV-Sprühsysteme CE

**ULV- Sprühgerät für die Behandlung von Kartoffeln
zur Keimhemmung, Bekämpfung von Lagerkrankheiten
sowie zur Beizung vor dem Legen der Kartoffeln**

**Das Gerät wurde ursprünglich für die Ausbringung
von TECTO fl ohne Wasserzusatz entwickelt. Es eignet sich darüber hinaus für
die Applikation von Chlorpropham- Präparaten (z.B. Gro-Stop Basis, Neonet
Start), Imazalil (z.B. Fungazil 100 SL), Kupferhydroxid (z.B. Cuprozin flüssig)
und Pencyron-Beizen (z.B. Monceren Flüssigbeize)**

**Gerät und Präparat außerhalb der Reichweite von Kindern montieren bzw. aufbewahren.
Gerät so installieren, daß Mitarbeiter nicht mit dem Spritznebel in Berührung kommen.
Während des Betriebes ausreichend Abstand zur Spritzkammer halten.
Nicht rauchen, essen oder trinken.
Die vom Präparatehersteller vorgegebenen Vorsichtsmaßnahmen unter allen Umständen einhalten.**

Hersteller:

Mantis ULV-Sprühgeräte GmbH
D-21502 Geesthacht, Vierlander Straße 11 a
Telefon 04152 / 8459-0, FAX 04152 / 8459-11

Die Lärmemission des Gerätes beträgt weniger als 70 dB(A).

BEDIENUNGS- UND WARTUNGSANLEITUNG

EINLEITUNG

Vor Aufbau und Inbetriebnahme des Gerätes sollte diese Bedienungsanleitung durchgelesen werden.
Bei Reparaturen dürfen nur Original-Ersatzteile verwendet werden.
Dosierpumpen und Rotationsdüsen werden mit Niederspannung betrieben. Das Präparat wird unverdünnt ausgebracht und über die Dosierpumpe volumenkonstant in die Rotationsdüsen gefördert.
Die Ausbringung kann am Dosierknopf variiert werden.
Die Rotationsdüsen müssen an einer Stelle montiert werden, an der die Rundumbehandlung der Kartoffeln gewährleistet ist.

AUFBAU DES MAFEX - GERÄTES

MONTAGE DES Spritzschutzes

Der Spritzschutz wird mit den Gerätefüßen und Klemmprofilen gemäß Zeichnung Seite 5 montiert.
Rollentische und Fallstufen von Förderbändern eignen sich für den Anbau des Gerätes.

1. Alu-Klemmstück an die Abdeckung schrauben.

2. Gerätefüße (9) in Klemmstücke (10) schieben und Klemmstücke anziehen.

3. Gerätefüße mit jeweils 2 Schrauben seitlich an Förderband oder Enterder fest anschrauben.

4. Abdeckung ausrichten und Klemmstücke fest anziehen.

5. Zur Montage der Rotationsdüsen obere Mutter und Unterlegscheibe von der Gewindestange entfernen und die Gewindestange mit der Rotationsdüse von unten durch die vorgegebenen Löcher schieben.

6. Elektroverbindung und Schlauchleitung zu Rotationsdüsen herstellen.

7. Spritzvorhang mit Klemmprofil (2) an Abdeckung befestigen.

8. Spritzvorhang so einschneiden, daß der freie Durchlauf der Kartoffeln gewährleistet ist.

9. Der Spritzvorhang muß so angepaßt werden, daß ein Austreten der Tropfen vermieden wird.

MONTAGE DES PUMPENGEHÄUSES

1. Pumpengehäuse mit Präparate- und Spülmittelbehälter in der Nähe des Spritzschutzes montieren.

   ACHTUNG!
   Pumpensatz und Netzgerät nicht in staubiger oder feuchter Umgebung montieren!

2. Das 2-adrige Elektrokabel vom Pumpensatz mit Steckern der Düsen verbinden.

3. Präparate-Saugleitung auf mittleren Schlauchanschluß, Präparate-Druckleitungen auf die verbleibenden beiden Messinganschlüsse an der Vorderseite des Pumpen gehäuses schieben.

4. Schlauchverbindungen mit Y-Stücken an Rotationsdüsen herstellen.

GERÄTEKONTROLLE

- Gewünschte Präparatemenge am Dosierknopf einstellen.

- Gerät einschalten und 15 Minuten laufen lassen.

- Präparat von den Rotationsdüsen für die Dauer von 1 Minute im Meßzylinder auffangen.

- Sollte die gewünschte Menge nicht erreicht werden, am Dosierknopf nachregeln.

- Ausliterung wiederholen.

- gegebenenfalls Dosiertabelle korrigieren.

Nach einer Stunde Betriebsdauer sollte die aus dem Präparatebehälter entnommene Menge Präparat mit der behandelten Tonnage überschlägig verglichen werden.

REINIGUNG

MAFEX-Gerät nach jedem Einsatz, mindestens jedoch am Ende eines jeden Arbeitstages, wie folgt reinigen:

1. Spülpumpe nach Drehung aus Behälter entnehmen. Präparate-Saugrohr aus Präparatebehälter entnehmen und in Spülmittelbehälter stellen.

2. Dosierknopf auf maximalen Durchsatz stellen und Gerät einschalten. Gerät so lange betreiben, bis die Schlauchleitungen frei von Präparat sind und nur noch Reinigungsmittel von den Rotationsscheiben abgeschleudert wird.

3. Saugrohr wieder in Präparatebehälter, Spülpumpe wieder in Spülmittel-Behälter befestigen.

ACHTUNG!
Der Spülflüssigkeit unbedingt ca. 5 ml Spülmittel (Pril etc.) hinzufügen.

Bei Betätigung des schwarzen Gummi-Druckschalters -9- unterhalb des Ein-/Ausschalters auf der Regeleinheit wird für die Dauer des Knopfdruckes Spülflüssigkeit in die Rotationsdüse gepumpt.

Die Spülung der Rotationsdüse sollte unabhängig von der Gerätereinigung mehrmals täglich für einige Sekunden erfolgen.

WICHTIGE HINWEISE

1. Kontrollieren, daß die vorgeschriebene Reinigung am Ende eines jeden Arbeitstages durchgeführt wird.

2. Das Eindringen von Wasser oder Präparat in das Düsengehäuse vermeiden.

3. Pumpensatz weder Staub noch Wasser aussetzen.

4. Freie Drehung der Rotationsscheiben vor Einschalten des Gerätes kontrollieren.

5. Vor dem Entfernen der Rotationsscheibe Mutter im Zentrum lösen. Nach durchgeführter Reinigung der Rotationsscheibe diese bis zum Anschlag auf Motorwelle schieben und Mutter fest anziehen.

6. Zur Vermeidung von Verletzungen niemals Rotationsscheibe während des Betriebes berühren.

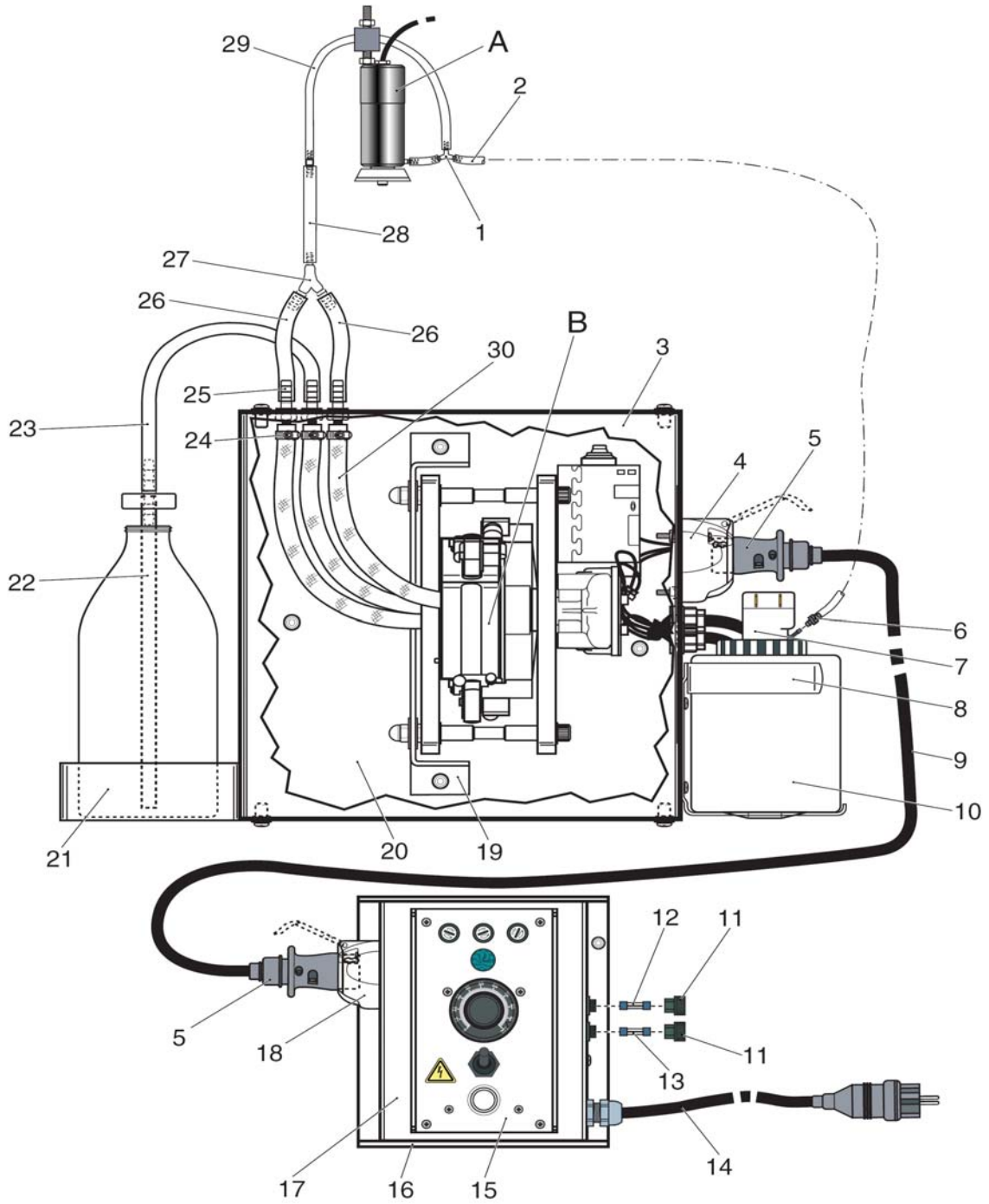

MAFEX Sprühgerät

Teil	Art.Nr.	Bezeichnung
1	100097	Y-Stück 5 mm
2	100720	Schlauch PVC, 5 x 2 mm, 3 m
3	100200	Gehäuse, Vordergehäuse für Membranpumpe MAFEX
4	100075	Geräte-Dose (KFZ), 7-pol., mit Kabel,Netzgerät.
5	100074	Stecker, Kabel-Stecker (KFZ), 7-polig
6	100721	Rückschlagventil
7	100719	Spülpumpe ohne Behälter PIONEER, MAFEX
8	100749	Behälterhalter für 3,5 L Spülmittelbehälter
9	100750	Verbindungskabel, 4 x 1,5 mm, 12 m lang mit zwei 7-poligen Steckern
10	100748	Spülmittelbehälter 3,5 Liter für MAFEX und
11	100365	Sicherungshalter komplet
12	100724	Glas-Sicherung T 5,0 A
13	100725	Glas-Sicherung T 630 mA
14	100051	Kabel, Netzanschluß mit Gummistecker
15	100726	Regeleinheit für Netzgerät MAFEX Komplett
A	100101	Düse Type BL, Industrieausführung mit Wellendichtring, 425 mm Kabel siehe separate Stückliste

Teil	Art.Nr.	Bezeichnung
16	100204	Gehäuse, Rückgehäuse, Netzgerät für MAFEX
17	100203	Gehäuse, Vordergehäuse, Netzgerät für MAFEX
18	100075	Geräte-Dose (KFZ), 7-pol., mit Kabel,Netzgerät.
19	100206	Halter für MAFEX Membran-Pumpe
20	100198	Gehäuse, Rückgehäuse für Membranpumpe MAFEX
21	100199	Behälterhalter 5 L, MAFEX
22	100201	Sauglanze 8 x 1 mm, 400 mm lang für MAFEX
23	100195	Saugschlauch PVC-Gewebe, 8 x 3 mm, 80 cm, MAFEX
24	100455	Torro-Gewindeschelle 8-12 für Mafex
25	100784	Schlauchdurchführung 8 mm MS für MAFEX Pumpensatz
26	101226	Druckschlauch PVC-Gewebe, 8 x 3 mm, 14 cm, MAFEX
27	100193	Y-Stück 8 mm
28	100192	Druckschlauch PVC-Gewebe, 8 x 3 mm, 300 cm, MAFEX
29	100960	Schlauch PVC, 5 x 2 mm, 50 cm für MAFEX
o.Abb.	100050	Transformator 230/15 Volt für MAFEX
30	101251	Schlauch PVC-Gewebe, 8 x 3 mm, 27 cm, MAFEX
B	100156	Pumpe Kapazität 40 - 240 ml/min mit Motor, MAFEX siehe separate Stückliste

MAFEX Membranpumpe *)
*) Gewünschte Ausbringmenge angeben

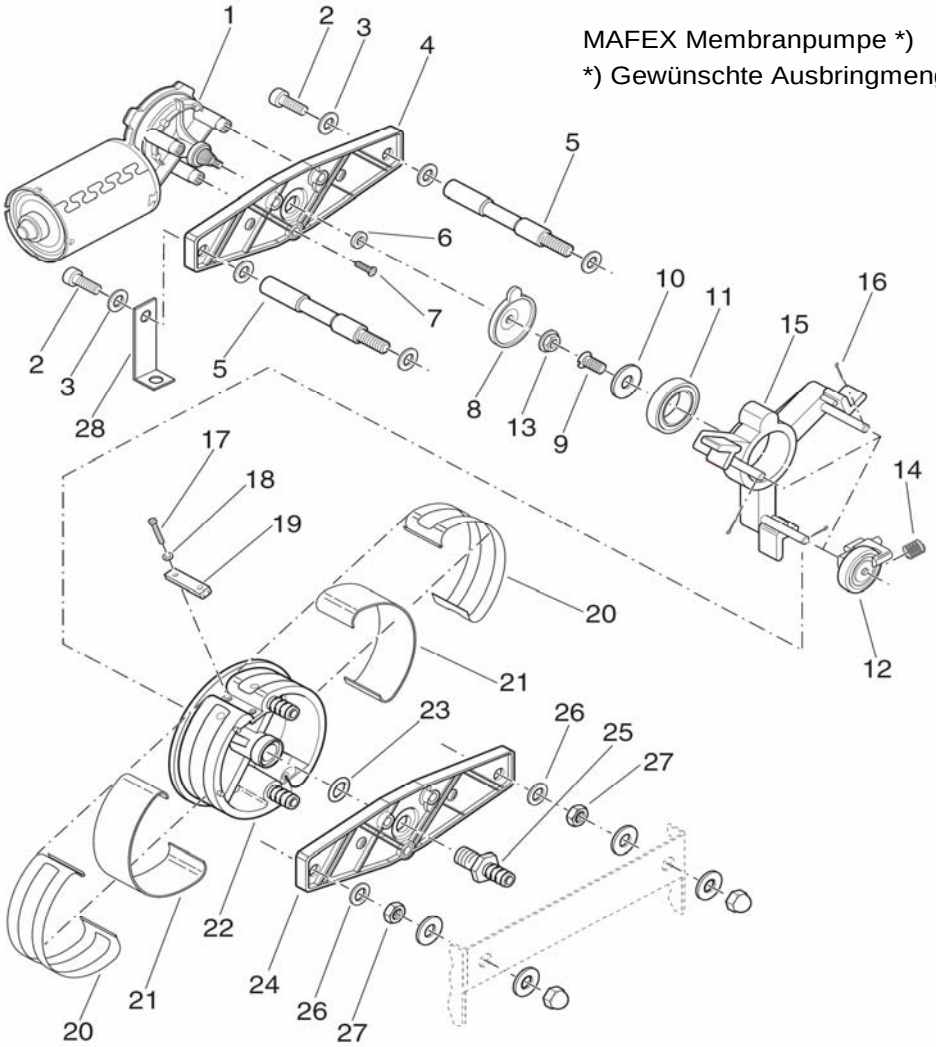

Teil **Art.Nr.** **Bezeichnung**

100156 Pumpe Kapazität 40 - 240 ml/min mit Motor, MAFEX

1	100177	Getriebemotor 12 V mit Hall-Sensor
2	- - - - - -	Schraube
3	- - - - - -	U-Scheibe
4	100163	Traverse, hinten für MAFEX
5	100164	Abstandshalter für MAFEX Pumpe
6	- - - - - -	Schraube
7	- - - - - -	Schraube
8	100165	Kupplung für Membranpumpe, MAFEX
9	- - - - - -	Schraube
10	- - - - - -	U-Scheibe
11	100166	Kugellager für Antriebskreuz MAFEX Membranpumpe
12	100213	Rollenhalter komplett, Rollendurchmesser 33 mm, Delrin für MAFEX Membran-Pumpe
13	- - - - - -	Mutter
14	100184	Feder, Spiralfeder für MAFEX Pumpen und BL-Düse
15 *)	101438	Antriebskreuz für MAFEX 40-240 ml/min mit Lager 6004-2 RS
16	100178	Splint für MAFEX Pumpen
17	- - - - - -	Schraube
18	- - - - - -	U-Scheibe
19	100167	Spannstück für MAFEX
20	100168	Maske für MAFEX Pumpe
21	100169	Membrane 163x38x3 mm, Membranenmaterial: Silikon für MAFEX Pumpe
22 *)	100210	Rotor komplett belegt, 40-240, MAFEX
23	100170	O-Ring 13 x 3 mm
24	100171	Traverse, vorne für MAFEX
25	100172	Schlauchanschluß 8 mm, MS, Saug-Seite MAFEX-Membranpumpe
26	- - - - - -	U-Scheibe
27	- - - - - -	Mutter
28	- - - - - -	Transport-Sicherung

***) Bitte die gewünschte Pumpenkapazität angeben => 20-90, 30-160, 40-240, 75-500 ml/min**

Zum Spannen der Membranen die beiden Schrauben -17- nachziehen.

ACHTUNG!

Das Membranenmaterial wird mit dem Spannblech -20- luftdicht auf den Rotor -22- gepreßt.

Das Membranenmaterial kann während des Betriebes nachgeben.
Die Folgen sind:

geringere Förderleistung der Pumpe
kontinuierliche Luftblasen in den Druckleitungen
keine Förderleistung der Pumpe

In diesen Fällen Membranen auf mechanische Zerstörung untersuchen und/oder beide Schrauben nachziehen.

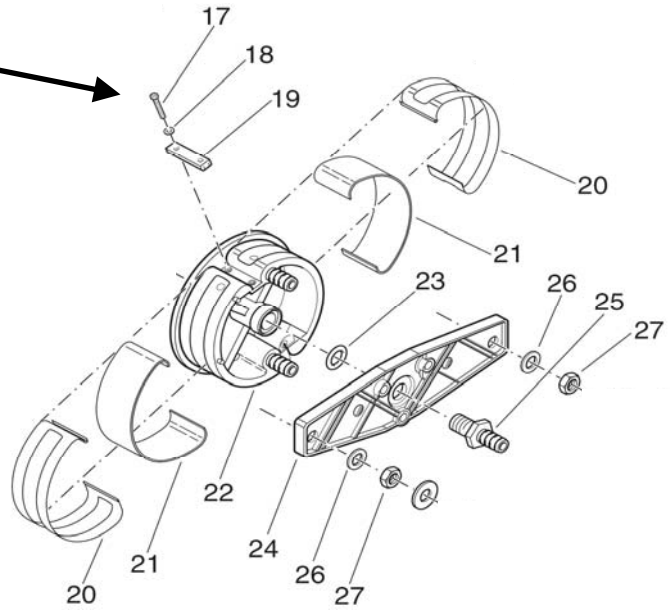

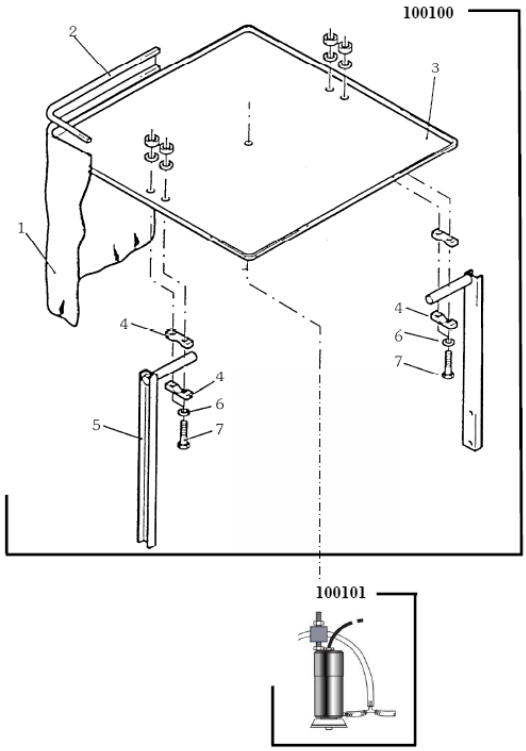

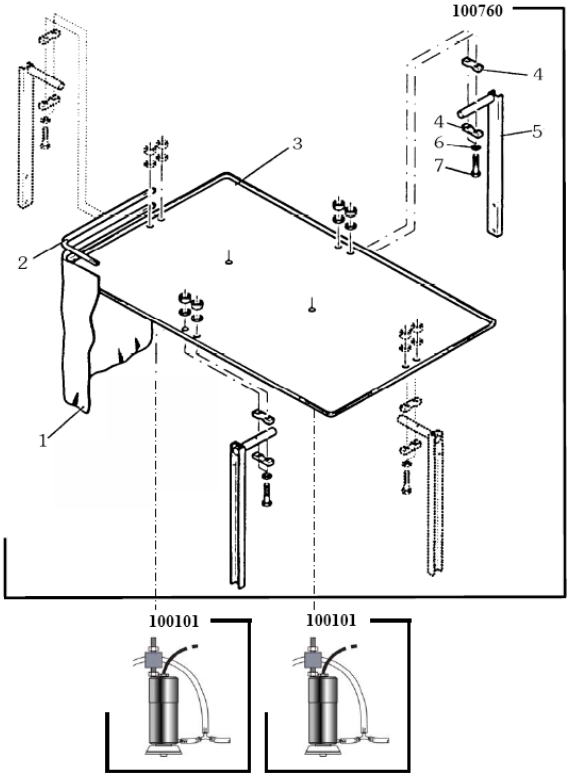

Teil	Art.Nr.	Bezeichnung
	100100	**Spritzschutz 80 x 80 cm für MAFEX, komplett, ohne Düsen**
1	100093	Schutzplane für MAFEX Spritzschutz 80x80cm, 3,4 m
2	100094	Klemmprofil 3,2 m für Spritzschutz 80x80 cm, MAFEX
3	100099	Abdeckung 80x80 cm, Metall, pulverbeschichtet für MAFEX
4	100096	Alu-Klemmhalter für Spritzschutz, MAFEX
5	100095	Gerätefuß für Spritzschutz, MAFEX
6	101417	U-Scheibe M8, Ø8,4mm verzinkt
7	101127	Sechskant-Schraube M 8 x 60 mm, verzinkt
	100101	Düse Type BL, Industrieausführung mit Wellendichtring, 425 mm Kabel

Teil	Art.Nr.	Bezeichnung
	100760	**Spritzschutz 120 x 80 cm für MAFEX, komplett ohne Düsen**
1	100758	Schutzplane MAFEX Spritzschutz 80 x 120 cm, 4,2 m
2	100759	Klemmprofil 4,0 m für MAFEX Spritzschutz 120 x 80 cm
3	100761	Abdeckung 120 x 80 cm, Metall, pulverbeschichtet für MAFEX
4	100096	Alu-Klemmhalter für Spritzschutz, MAFEX
5	100095	Gerätefuß für Spritzschutz, MAFEX
6	101417	U-Scheibe M8, Ø8,4mm verzinkt
7	101127	Sechskant-Schraube M 8 x 60 mm, verzinkt
	100101	Düse Type BL, Industrieausführung mit Wellendichtring, 425 mm Kabel

Leistungsdaten

Spannung	5 bis 18 Volt Gleichstrom
Anlaufstrom	Bis 8 Ampere, Dauer 1 sec.
Maximale Stromaufnahme	1,6 Ampere Dauerbetrieb
Maximale Welligkeit	1 % = 200 mV
Drehzahl	Linear 1000 Umdrehungen per Volt
Präparate-Zuführung	Drucklos
Maximal empfohlene Durchflussmenge	bei 18 V = 250 ml/min

Technical data

Voltage	5 to 18 V DC
Start up current	Up to 8 ampere for 1 sec.
Maximum current	1,6 ampere continiously
Maximum ripple	1 % = 200 mV
Disc speed	1000 RPM per volt linear
Liquid input	No pressure max 250 ml/min at 18 volt

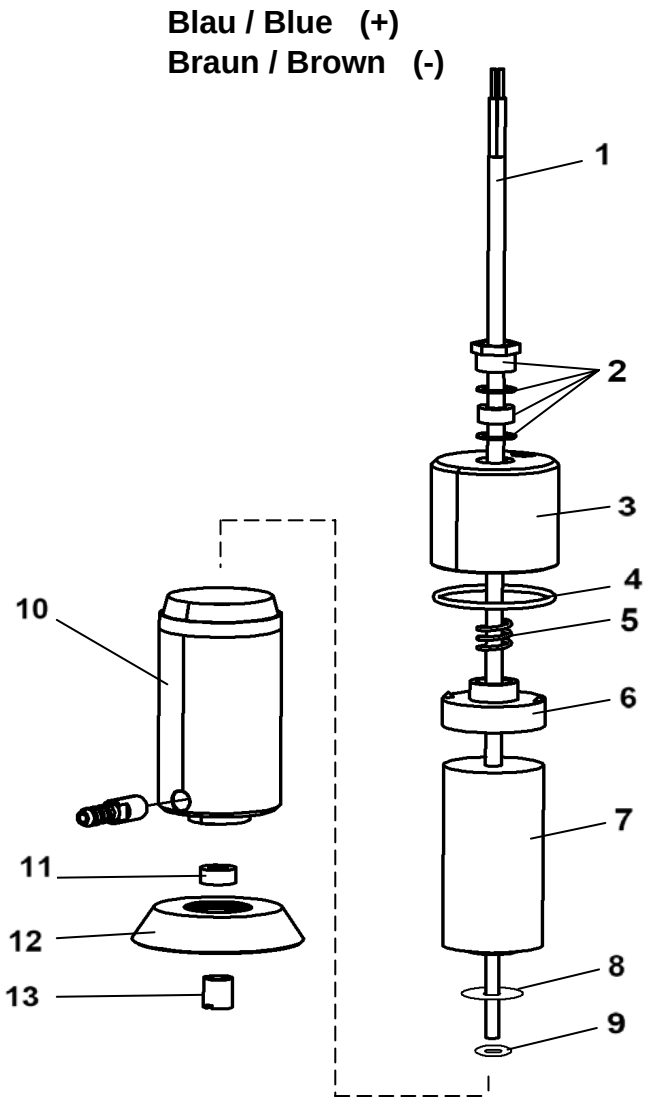

Teil Art.Nr. Bezeichnung

100101 Düse Type BL, Industrieausführung mit Wellendichtring, 425 mm Kabel

1	100102	Kabel, Düsenkabel 2x0,75 mm² 426mm, BL/GS
2	100055	Kabelverschraubung PG 7, Messing
3	100103	Deckel für Gehäuse, Düse BL
4	100063	O-Ring 34 x 2 mm für Deckel BL-Düse
5	100184	Feder, Spiralfeder für MAFEX Pumpen und BL-Düse
6	100104	Druckstück für BL-Düse
7	100105	Motor GS / BL mit Verpolungsschutz
8	100056	Teflonscheibe 15,5 mm Durchmesser für BL-Düse
9	100057	Teflonscheibe 10 mm Durchmesser für BL-Düse
10	100106	Gehäuse für Düse BL
11	102369	Wellendichtring 4x11x6 VITON, Düse BL
12	100054	Düsenscheibe Typ BL
13	100060	Hutmutter für Düsenscheibe GS/BL verchromt

ROTATIONSDÜSE MAFEX-2000 KOMPLETT
ATOMISER MAFEX-2000 COMPLETE

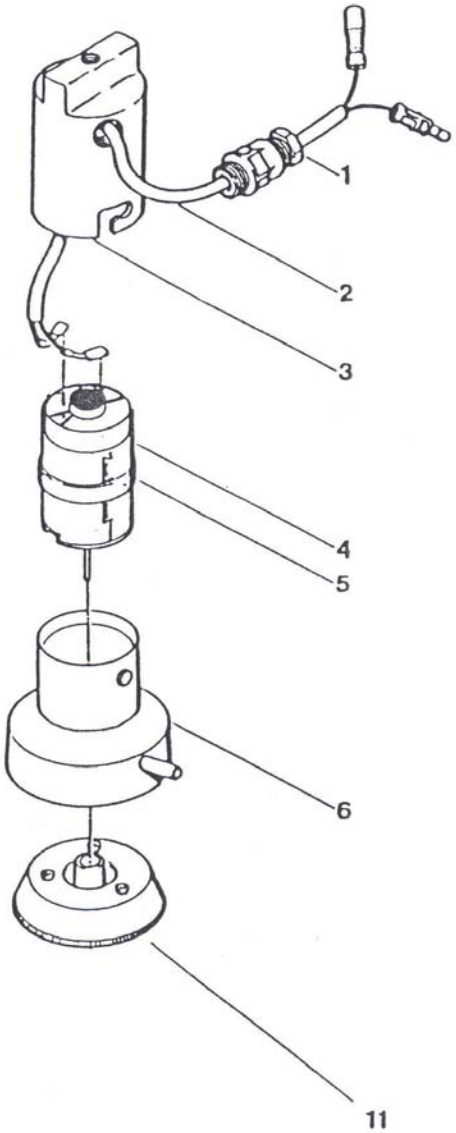

Teil	Art.Nr.	Bezeichnung	Description
	100130	**Düse MAFEX**	**Atomiser MAFEX 2000 complete, incl. Megi-Shock absorber**
1	100121	Kabelverschraubung PG 7, Kunststoff	Screwed cable gland PG 7, plastic
2	100388	Kabel, Düsenkabel, Mankar/Flex/Var/Mafex	Cable
3	100123	Gehäuse-Oberteil für MAFEX/ROFA Düse	Cover, upper part
4	100131	Motor für MAFEX / ROFA Düse	Atomiser motor
5	100125	Dichtungs-Ring Silikon 28 x 2 mm für MAFEX Düse	Rubber gasket
6	100126	Gehäuse-Unterteil für MAFEX / ROFA Düse	Cover, lower part
11	100132	Düsenscheibe für MAFEX / ROFA Düse	Atomiser disc

Ausliterung

Diese Tabelle dient als Anhaltspunkt bei erster Ausliterung, Ausbringung in ml/min.

As a guide to initial setting, the following table should be used, delivery in ml/min.

MAFEX '870	10-50ml/min		MAFEX `871	20-90ml/min		MAFEX '875	30-160ml/min	
Einstellung Scale Reading	Ausbringung * Delivery *	Berichtigung Correction	Einstellung Scale Reading	Ausbringung * Delivery *	Berichtigung Correction	Einstellung Scale Reading	Ausbringung * Delivery *	Berichtigung Correction
0			0	18		0	30	
10			10	20		10	40	
20			20	25		20	55	
30			30	30		30	65	
40			40	40		40	80	
50			50	45		50	90	
60			60	50		60	105	
70			70	60		70	120	
80			80	65		80	135	
90			90	80		90	145	
100			100	90		100	155	
∞			∞	95		∞	160	

MAFEX 87A	40-240ml/min		MAFEX 200A	75-500ml/min	
Einstellung Scale Reading	Ausbringung * Delivery *	Berichtigung Correction	Einstellung Scale Reading	Ausbringung * Delivery *	Berichtigung Correction
0	35		0	85	
10	50		10	120	
20	65		20	150	
30	65		30	190	
40	100		40	230	
50	115		50	265	
60	130		60	300	
70	150		70	350	
80	175		80	395	
90	200		90	445	
100	235		100	490	
∞	245		∞	505	

* The discharge quantity may vary depending on different operation conditions. Therefore users are advised to check the nominal discharge rate with regard to the individual operating conditions and to correct the dosage table, if necessary.

TO CALIBRATE

Estimate the tonnage to be treated per hour. Multiply the number of tons required to be treated per hour (assuming continous flow) by the quantity of chemical being needed per ton. This will give you the amount of chemical required per hour, and devided by 60 the amount per minute.

Set dose control to application rate required. Disconnect chemical feed pipe from 'Y' piece on atomisers, switch machine 'ON' and when chemical pump starts, collect the output of both atomisers in a measuring flask for 1 minute. If necessary adjust dose control to increase or decrease flow until required rate is obtained.

WARNING

Never enter under the machine when in operation. Do not touch the atomiser disc when it is rotating. To avoid risk of injury, loosen clamp-nut and remove atomiser disc.

* Durch Temperaturschwankungen kann das Präparat schneller oder langsamer fließen, daher muß die in der Dosiertabelle angegebene Durchflußmenge überprüft und gegebenenfalls korrigiert werden. Während der Saison Ausbringmenge von Zeit zu Zeit überprüfen.

AUSLITERUNG:

Feststellen, welche Tonnage per Std. behandelt werden soll. Benötigte Präparatemenge pro Tonne mit Durchsatzleistung t/h multiplizieren. Der errechnete Wert geteilt durch 60 ergibt die benötigte Präparatemenge pro Minute. Gewünschte Ausbringung am Dosierknopf wählen. Beide Präparate-Druckleitungen von den Y-Stücken an den Rotationsdüsen abziehen und Präparat nach Einschalten des Gerätes für eine Minute im Meßbecher auffangen. Falls notwendig, Durchflußmenge am Dosierknopf verändern und die Dosiertabelle korrigieren.

ACHTUNG!

Niemals bei eingeschaltetem Gerät unter dem Spritzschutz arbeiten. Rotationsscheibe bei Betrieb nicht berühre

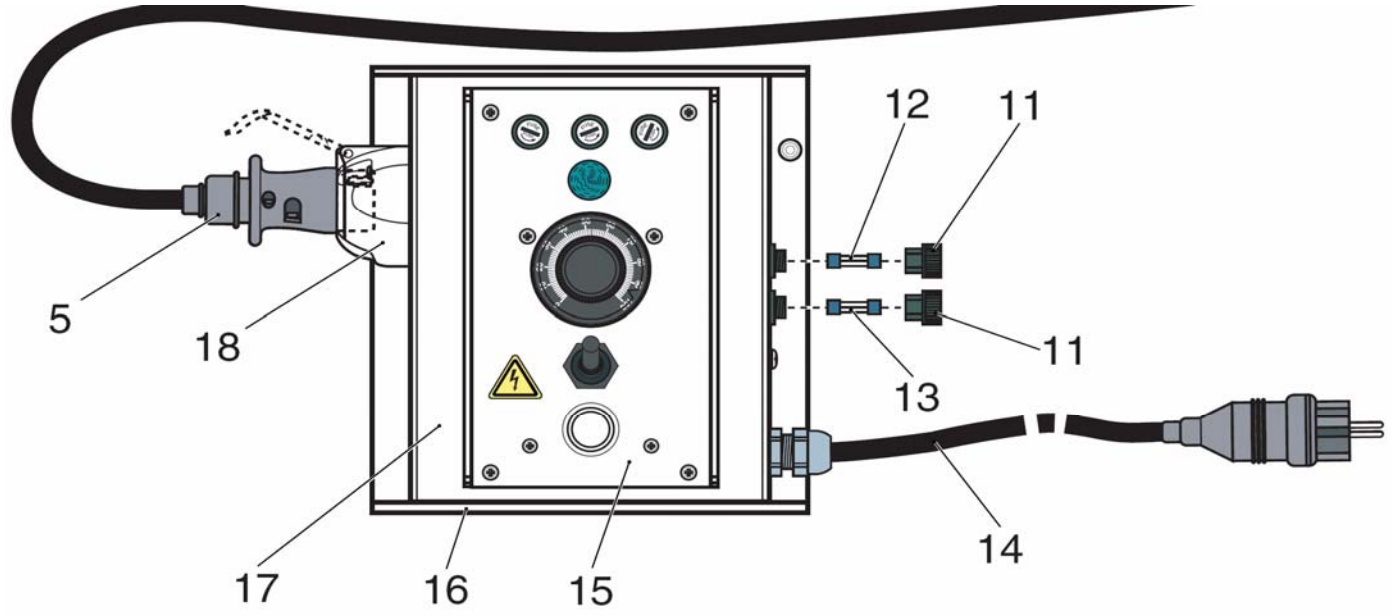

Teil	Art.Nr.	Bezeichnung
	100755	**Netzgerät 230/3-18 V für MAFEX**

5	100074	Stecker, Kabel-Stecker (KFZ), 7-polig
11	100365	Sicherungshalter komplet für MINI-MANTRA / MANKAR FLEXOMANT / …
12	100724	Glas-Sicherung T 5,0 A für MAFEX Netzgerät
13	100725	Glas-Sicherung T 630 mA für MAFEX Netzgerät
14	100051	Gummistecker (230V), Netzanschluß mit Kabel, MAFEX
15	100726	Regeleinheit für Netzgerät MAFEX Komplett
16	100204	Gehäuse, Rückgehäuse, Netzgerät für MAFEX
17	100203	Gehäuse, Vordergehäuse, Netzgerät für MAFEX
18	100075	Geräte-Dose (KFZ), 7-pol., mit Kabel,Netzgerät.

Teil	Art.Nr.	Bezeichnung
	100752	**Netzgerät 400/3-18 V für MAFEX**

5	100074	Stecker, Kabel-Stecker (KFZ), 7-polig
11	100365	Sicherungshalter komplet für MINI-MANTRA / MANKAR FLEXOMANT / …
12	100724	Glas-Sicherung T 5,0 A für MAFEX Netzgerät
13	100725	Glas-Sicherung T 630 mA für MAFEX Netzgerät
14	100049	Anschlußkabel 380 V für Netzgerät, MAFEX
15	100726	Regeleinheit für Netzgerät MAFEX Komplett
16	100204	Gehäuse, Rückgehäuse, Netzgerät für MAFEX
17	100203	Gehäuse, Vordergehäuse, Netzgerät für MAFEX
18	100075	Geräte-Dose (KFZ), 7-pol., mit Kabel,Netzgerät.

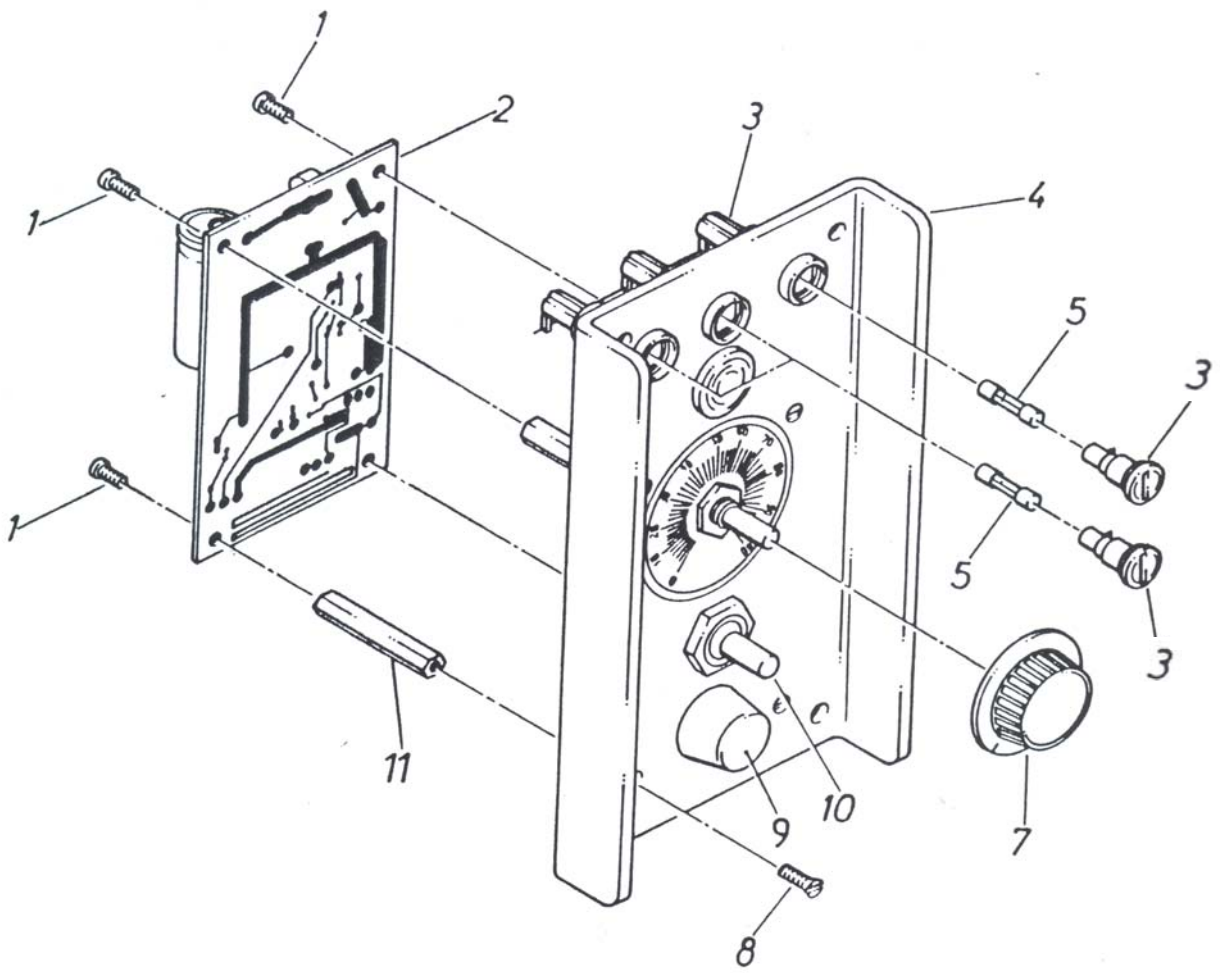

Teil Art.Nr. Bezeichnung

100726 Regeleinheit für Netzgerät MAFEX Komplett

1	101599	Linsenkopf-Kreuzschlitz-Schraube M3 x 6,verzinkt
2	100727	Printplatte komplett bestückt für MAFEX Regeleinheit
3	100365	Sicherungshalter komplet für MINI-MANTRA / MANKAR FLEXOMANT / …
4	100729	U-Blech für Regeleinheit MAFEX
5	100730	Glas-Sicherung 5X20 T 3.15A
7	100732	Dosierknopf für Regeleinheit/Kontrollbox, PIONEER von MENTOR
8	102353	Senkkopfkopf-Kreuzschlitz-Schraube M3x10 mm VA
9	100733	Schalter, Druckschalter für Spülpumpe
10	100734	Schalter, Kippschalter Metall für MAFEX Regeleinheit, ohne Gummikappe
11	100955	Abstandsstück 5x35 mm lang verzinkt für MAFEX Netzgerät

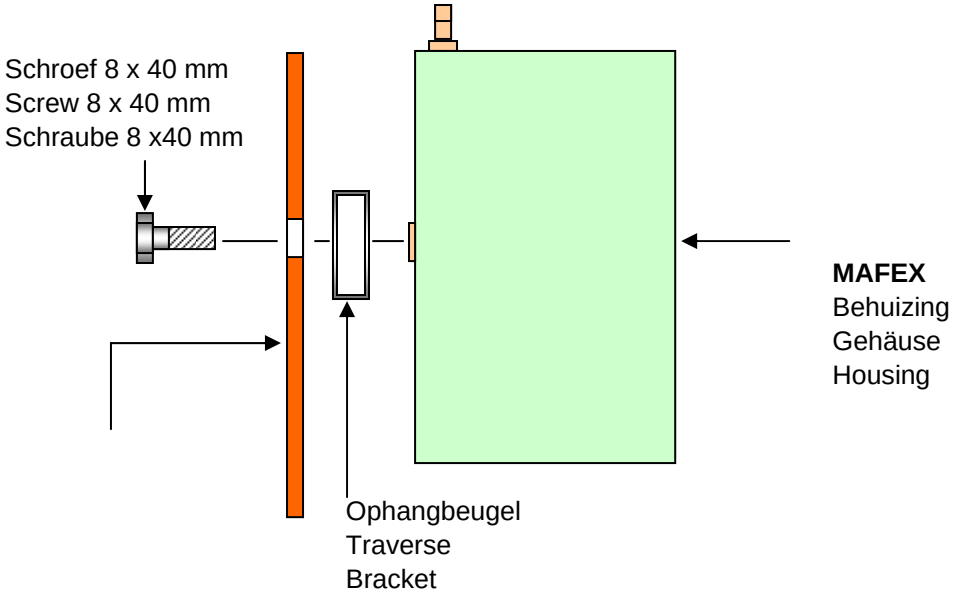
Schroef 8 x 40 mm
Screw 8 x 40 mm
Schraube 8 x40 mm
MAFEX
Behuizing
Gehäuse
Housing
Ophangbeugel
Traverse
Bracket

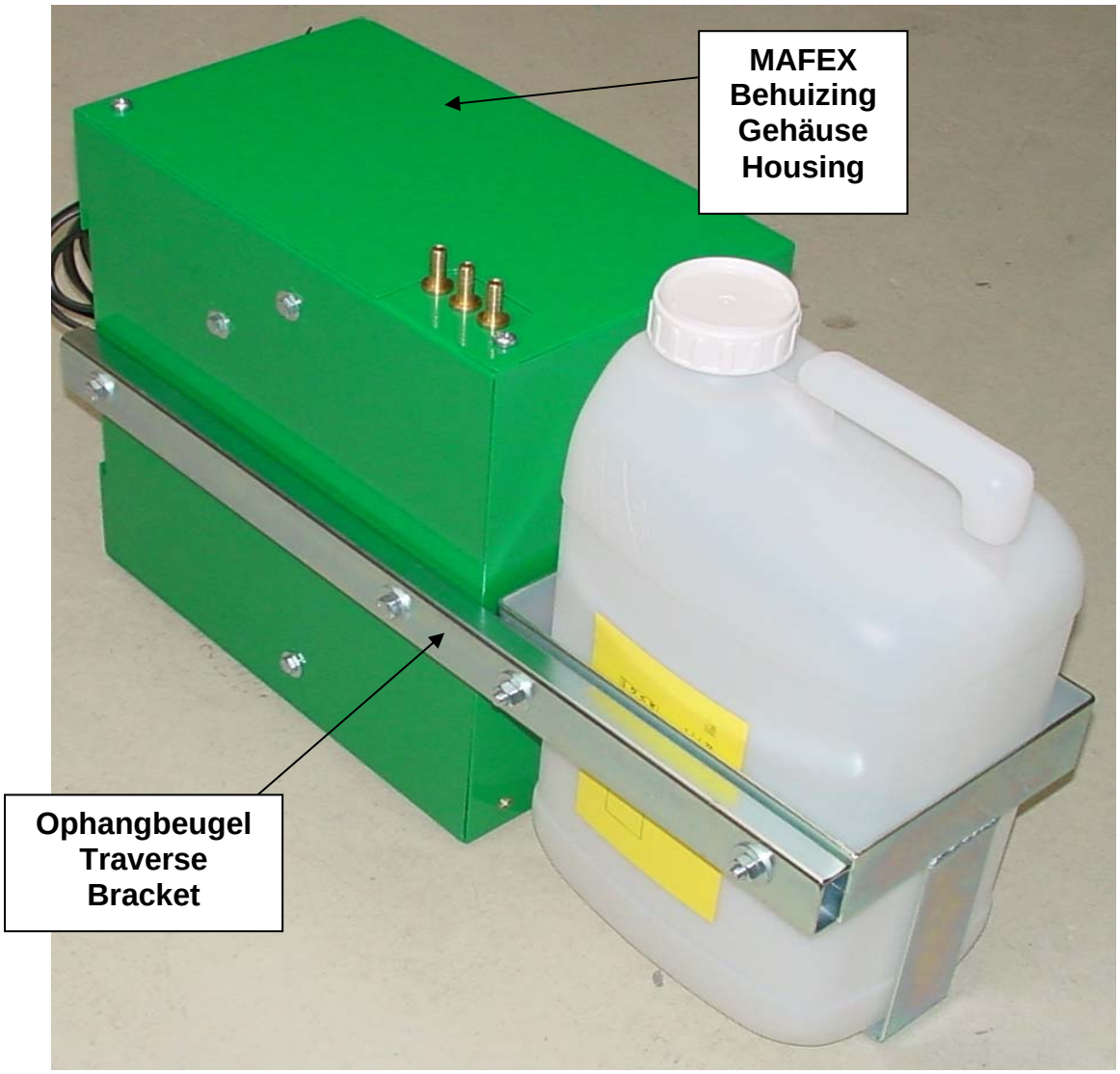
MAFEX
Behuizing
Gehäuse
Housing
Ophangbeugel
Traverse
Bracket

Gewährleistungsbedingungen

Mantis gewährleistet eine dem jeweiligen Stand der Technik entsprechende Fehlerfreiheit des Kaufgegenstandes in Werkstoff und Werkarbeit für alle Geräte während der Dauer von 24 Monaten. Die Gewährleistungszeit beginnt mit dem Tage der Auslieferung des Kaufgegenstandes an den Besteller.
Die Gewährleistung besteht nach Wahl des Lieferers entweder in der Reparatur des Kaufgegenstandes oder dem Ersatz der beanstandeten Teile durch Lieferung von Neu- und Austauschteilen bzw. der Erteilung einer entsprechenden Gutschrift.
Ersetzt werden nur die fehlerhaften Teile oder die durch die Fehlerhaftigkeit zwangsläufig beschädigten Teile. Verlangt der Lieferer Einsendung der beanstandeten Teile, so geht der Versand zu seinen Lasten. Ersatzsendungen des Lieferers erfolgen unfrei. Ersetzte Teile gehen in das Eigentum des Lieferers über. Etwaige Beanstandungen berechtigen nicht zur Zurückhaltung irgendwelcher Zahlungen oder zur Aufrechnung mit nicht anerkannten Gegenansprüchen. Für die nicht selbst erzeugten Teile des Kaufgegenstandes beschränkt sich die Gewährleistung des Lieferers auf die Abtretung der Ansprüche, die ihm gegen den jeweiligen Lieferer der Fremderzeugnisse zustehen. Gewährleistungsansprüche des Bestellers müssen spätestens innerhalb von 4 Wochen nach Schadenfeststellung schriftlich beim Lieferer erhoben werden.
Instandsetzungsarbeiten sind an einem vom Lieferer zu bestimmenden Ort unter Verwendung von MANTIS-Original-Ersatzteilen durchzuführen. Die Anerkennung von Gewährleistungsansprüchen ist für den Lieferer nur bindend, wenn sie schriftlich erfolgt. Ein Anspruch auf Wandlung oder Minderung besteht nicht, es sei denn, daß der Lieferer nicht in der Lage ist, den Mangel zu beheben. Ersatz eines unmittelbaren oder mittelbaren Schadens wird nicht gewährt.
Die Gewährleistung erlischt, wenn der Kaufgegenstand von fremder Seite oder durch den Einbau von Teilen fremder Herkunft verändert worden ist und der festgestellte Mangel in ursächlichem Zusammenhang damit steht. Die Gewährleistung erlischt ferner, wenn der Besteller die Vorschriften des Lieferers über die Behandlung des Kaufgegenstandes (Betriebsanleitung) nicht befolgt hat. Von der Gewährleistung ausgeschlossen sind natürlicher Verschleiß, Lagerungs- und Korrosionsschäden sowie Beschädigungen, die auf fahrlässige oder unsachgemäße Behandlung zurückzuführen sind. Für gebrauchte Maschinen und Geräte wird keine Gewähr geleistet.
Da sich der Aufbau und die Anwendung der von MANTIS hergestellten Geräte dem Einfluss der MANTIS GMBH entziehen, werden weder bei mangelndem Erfolg noch für etwaige durch das Gerät oder die Applikation hervorgerufene Schäden gehaftet.

EG-Konformitätserklärung
entsprechend der EG-Richtlinie 2006/42/EG

Mantis ULV-Sprühgeräte GmbH, Vierlander Straße 11 a, 21502 Geesthacht

erklären in alleiniger Verantwortung, daß folgende Produkte

MANKAR-Karrenspritze	Typ	MANKAR-P, MANKAR-110-P, MANKAR-110-GP, MANKAR-L, MANKAR-110 SELECT EL
tragbare Herbizidgeräte	Typ	MANTRA, MINI-MANTRA / PLUS, MICRO-MANTRA, MICRO-VASO
Universal-Anbaugeräte	Typ	FLEXOMANT-1W, FLEXOMANT-2W, FLEXOMANT-3W, FLEXOMANT-4W, FLEXOMANT-PLUS, VARIMANT-1, VARIMANT-2, VARIMANT-4 PLUS, VARIMANT-WINNER-TOP, VARIMANT-WINNER-UNO
Kartoffel-Beizgeräte	Typ	MAFEX
tragbares Insektizid-/ Funghizid-Gerät	Typ	ROFA

den einschlägigen grundlegenden Sicherheits- und Gesundheitsanforderungen der EG-Richtlinie 2006/42/EG entsprechen.

André Verder
Geschäftsführer

Geesthacht Januar 2009

(Ort und Datum der Ausstellung) (Name, Funktion und Unterschrift des Befugten)